Electrolux PROFESSIONAL

Technisches Datenblatt
ARTIKEL #
MODELL #

NAME #

SIS #

AIA #

Salamander
Electric Salamander, front open, adjustable grid, 760mm



283017 (E0UUBEBOMOA)	Salamander elektrisch, offene Front, verstellbarer Rost 760mm für GN1/1 230V
283016 (E0UUBDBOMOA)	Salamander elektrisch, offene Front, verstellbarer Rost 760mm für GN1/1 400V

Kurzbeschreibung

Artikel Nr.

Hergestellt aus Edelstahl AISI 430. Das Tischmodell kann mit speziellen Wandhalterungen (optional) an der Wand aufgehängt werden. Vorne offen. Abnehmbare Rück- und Seitenwände, um das Gerät als Durchreiche zu nutzen (3-seitig offen). 2 Heizbereiche, die unabhängig voneinander durch einen Energieregler gesteuert werden. Gitterriost auf 6 Positionen über ein Regalsystem verstellbar. Abnehmbare Tropfschale aus Edelstahl und verchromtes Gitter mit hitzebeständigen Griffen.

Hauptmerkmale

- Zwei unabhängig voneinander Regelbare Heizzonen. Bedienung mittels zwei Knebel.
- Beheizung durch Infrarot Heizelemente.
- Kochfläche: 575 x 400 mm, kompatibel mit GN1/1.
- Die Rosthöhe kann in 6 vordefinierten Einschubschienen erfolgen.
- Temperaturregelung mit Energieregler.
- Frontseite offen, Seiten - und Rückwand kann entfernt werden.

Konstruktion

- Ganz aus Chromstahl 1.4016.
- Abnehmbare Tropfschale aus Edelstahl.
- Verchromtes Stahlgitter mit Sicherheitsstopp zur Vermeidung von unbeabsichtigtem Absturz
- Das Tischgerät kann mit speziellem optionalem Zubehör an der Wand montiert werden.
- 4 Gummifüße.

Optionales Zubehör

- Set Salamander Wandmontage für 1-seitig offene Modelle PNC 283036 ❑

Genehmigung:

Salamander
Electric Salamander, front open, adjustable grid, 760mm

Front

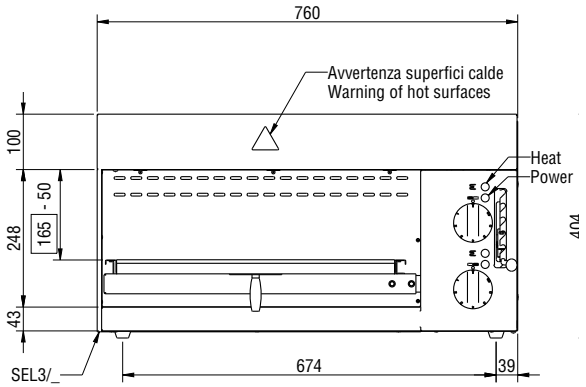

Seite

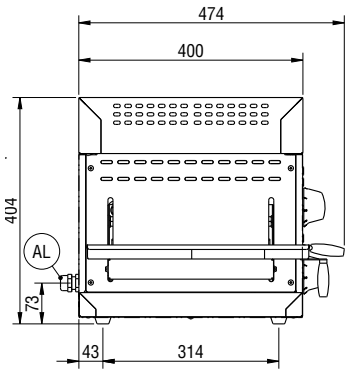

EI = Elektroanschluss

Rückseite

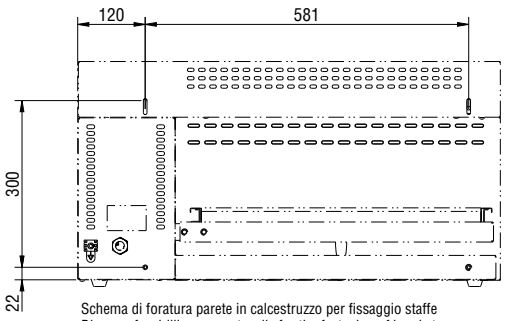

Schema di foratura parete in calcestruzzo per fissaggio staffe
Diagram for drilling cement walls for the fastening of brackets
Schema für Betonwandbohrungen zur Befestigung der Wandhalterungen
Schéma de perçage de la paroi en béton pour fixer les étriers
Esquema de perforacion de la pared de hormigón para fijación soportes

Elektrisch

Netzspannung:	
283017 (E0UUBEBOMOA)	220-240 V/1 ph/50/60 Hz
283016 (E0UUBDBOMOA)	380/415 V/3N ph/50/60 Hz
Anschlusswert:	4 kW

Schlüsselinformation

Außenabmessungen, Länge:	759 mm
Außenabmessungen, Tiefe:	484 mm
Außenabmessungen, Höhe:	404 mm
Nettogewicht:	32 kg
Anzahl Einschübe:	6

Das Unternehmen behält sich das Recht auf Änderungen der Spezifikation vor.

2026.11.20